GROVE	VENTILTRÄGER 2 VORMONTAGE VALVE CARRIER 2 PRE-ASSEMBLY	BILDTAFEL PICTORIAL DISPLAY			GMK 3060-2 CAB 2020
		12.18	4251327-ETL B	1/1	

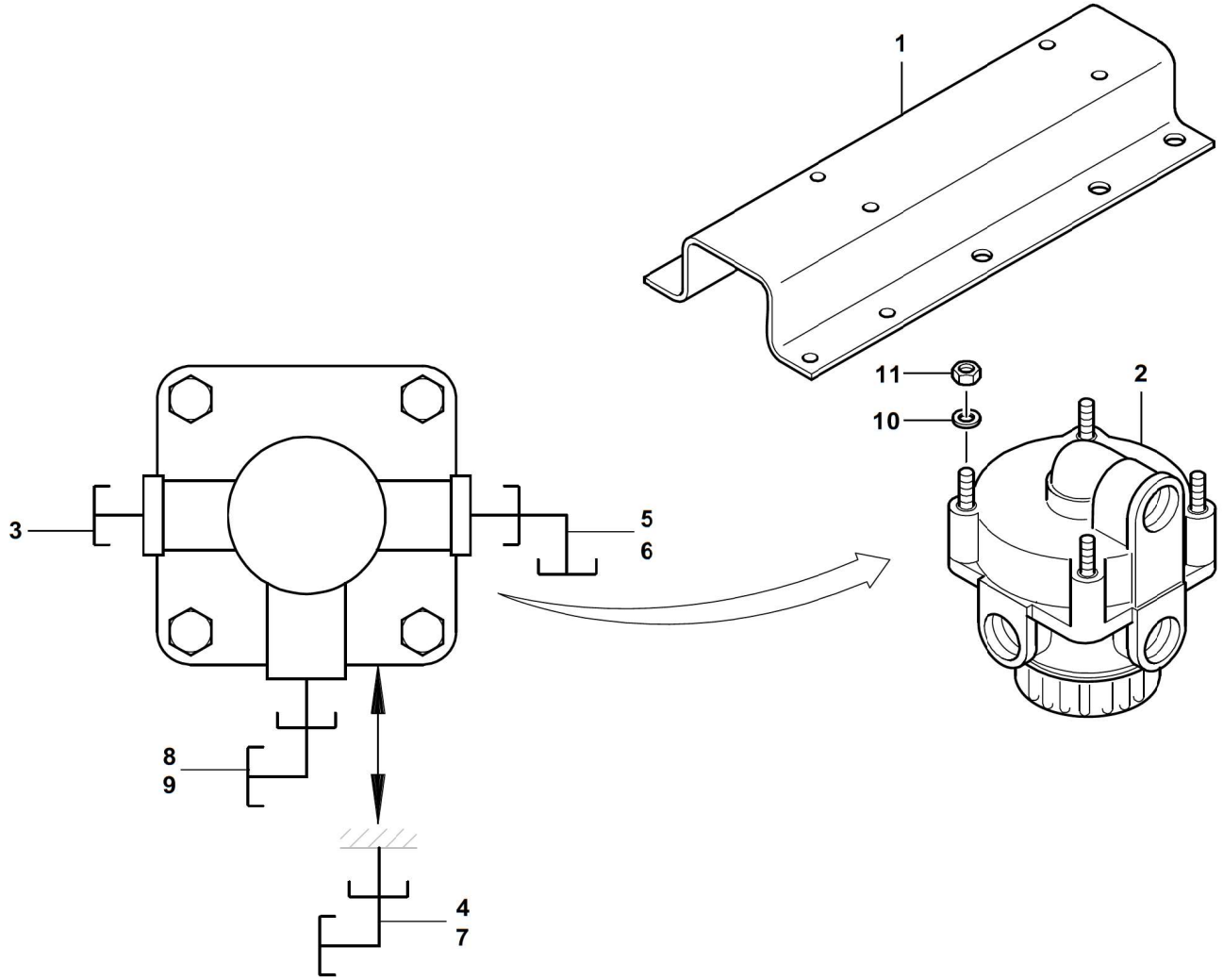

4251327-B-BL01-1218-0000